VES 030-340

Fan coil para instalación en canal

- **Instalación vertical y horizontal**
- **Amplio rango de prevalencia útil**
- **Batería diseñada para optimizar el rendimiento sensible**

DESCRIPCIÓN

Fan Coils canalizados para el calentamiento, la refrigeración y la deshumidificación.
Diseñado para mantener en el tiempo la temperatura configurada, asegurando niveles sonoros muy bajos.
Se pueden montar en cualquier tipo de instalación de 2 / 4 tubos y combinar con cualquier generador de calor, incluso a bajas temperaturas.
Gracias a la disponibilidad en distintas opciones, con batería estándar o potenciada, para instalación horizontal o vertical, resulta fácil elegir la mejor solución para cualquier necesidad.

CARACTERÍSTICAS

Revestimiento

Unidad para instalación interna.
Estructura con aislamiento interno en clase de resistencia al fuego 1 y grado de protección IP20.

Grupo de ventilación

Los ventiladores centrífugos de material plástico antiestático tienen un perfil alar estudiado para obtener elevadas prestaciones de caudal y prevalencia, conjuntamente con una baja emisión sonora.
Sus características permiten reducir el consumo energético en relación a los ventiladores normales.
Están equilibrados estática y dinámicamente y acoplados directamente al árbol motor.
El motor eléctrico es monofásico de varias velocidades (3 seleccionables), montado en soportes antivibratorios y con el condensador permanentemente encendido.
Husillos de material plástico que se extraen para limpiarlos fácil y eficazmente.

Batería de intercambio térmico

Con tubos de cobre y aletas de aluminio, la batería principal lleva conexiones hembra hidráulicas de gas e incluye respiraderos de aire.

- *La batería, reversible durante la instalación, está diseñada para garantizar una alta transferencia de calor, ideal para aplicaciones en un entorno sensible.*
- *El intercambiador no es apto para usarlo en atmósferas con corrosión o en todos aquellos ambientes en los que el aluminio puede sufrir corrosión.*

Filtro aire

Filtro de aire clase COARSE 25%, de fácil extracción y limpieza

Controles y accesorios

Una amplia gama de controles y una gran variedad de accesorios están disponibles para satisfacer todas las necesidades de la instalación.
La unidad se suministra con el racor de ventilación

ACCESORIOS

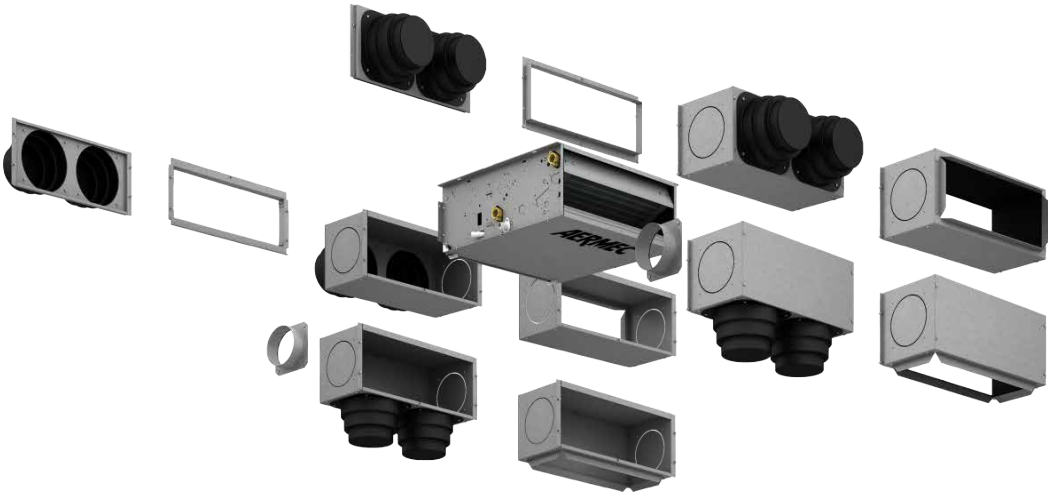

Paneles de mandos

AER503IR: Termostato de empotrar con pantalla retroiluminada, teclado capacitivo y receptor de infrarrojos para el control de fan coils con motores asíncronos y brushless. El termostato en las instalaciones de 2 tubos puede controlar fan coils estándar o equipados con resistencia eléctrica, con dispositivos de depuración (Cold Plasma y lámpara germicida), con placa radiante o con doble entrega FCZ-D (Dualjet). También puede controlar instalaciones con paneles radiantes o instalaciones mixtas de fan coil y suelo radiante. Como también está equipado con un receptor de infrarrojos, puede ser controlado por el mando a distancia VMF-IR.

PRO503: Caja de pared para termostatos AER503IR y VMF-E4.

SA5: kit sonda aire (L = 15 m) con pasacables bloquea-sonda.

SIT3: Tarjeta de interfaz con el termostato. Permite crear una red de fan coils (máx. 10) controlados por un tablero de mandos centralizado (conmutador o termostato).manda las 3 velocidades del ventilador y debe instalarse en cada fan coil de la red; recibe los mandos desde el conmutador o desde la tarjeta SIT5. En caso de instalación de termostatos Aermec, es obligatorio proporcionar el accesorio si la absorción de la unidad supera los 0,7 A.

SIT5: Tarjeta de interfaz con el termostato. Permite crear una red de fan coils (máx. 10) controlados por un tablero de mandos centralizado.manda las 3 velocidades del ventilador y hasta 2 válvulas (sistemas de cuatro tubos); transmite los mandos del termostato a la red de fan coils.

SW3: Sonda agua (L = 2.5 m) para el control de mínima y máxima, permite el cambio de estación automático a los termostatos electrónicos dotados de change over lado agua.

SW5: kit sonda agua (L = 15m) con bloque porta sonda, clip de fijación y porta sonda de intercambiador.

TX: Termostato de pared para el control de fan coils de 2/4 tubos con motores asíncronos y brushless. El termostato en las instalaciones de 2 tubos puede controlar fan coils estándar o equipados con resistencia eléctrica, con dispositivos de depuración (Cold Plasma y lámpara germicida), con placa radiante o con doble entrega FCZ-D (Dualjet).

WMT10: Termostato electrónico, de color blanco, con ventilación continua o por medio de un termostato.

WMT16: Termostato electromecánico con ventilación termostatizada.

WMT16CV: Termostato electrónico con ventilación continua .

Componentes VMF

DI24: Interfaz empotrable (caja 503) con pantalla táctil de 2,4" para combinar con los accesorios VMF-E19, VMF-E19I. Le permite regular y controlar la temperatura del interior de las habitaciones con precisión y puntualidad; además de acceder e interactuar con la información de funcionamiento, los parámetros y las alarmas de su sistema, le permite establecer franjas horarias. Gracias a su conexión Wi-Fi, DI24 en combinación con la APP AerSuite (disponible para Android e iOS) también puede controlarse a distancia. Toda la programación y la mayoría de las funciones se realizan de forma sencilla e intuitiva mediante la APP. Para permitir la personalización de la interfaz de manera que se integre perfectamente con el estilo de cada hogar, el DI24 es compatible con las placas de las principales marcas disponibles en el mercado. Para obtener más información, consulte nuestra documentación; sin embargo, también está disponible en el catálogo como accesorio separado una placa con su soporte de color grafito gris, DI24CP.

VMF-E19: Termostato, que se fija en el lateral de la unidad de fan coil, equipado de serie con sonda de aire y sonda de agua.

VMF-E3: Interfaz de usuario de pared, que se debe combinar con los accesorios VMF-E19, VMF-E19I y las rejillas GLF_N/M y GLL_N y se controlará mediante el mando VMF-IR.

VMF-E4DX: Interfaz usuario de pared. Parte frontal de color gris PANTONE 425C (METAL).

VMF-E4X: Interfaz usuario de pared. Parte frontal de color gris claro PANTONE COOL GRAY 1C.

VMF-IO: Administre la unidad exclusivamente desde un panel de control VMF centralizado sin panel de control de área.

VMF-IR: Interfaz de usuario compatible con el termostato AER503IR, VMF-E3 y todas las rejillas de cajas equipadas con el receptor de infrarrojos compatibles con VMF.

VMF-SIT3V: Tarjeta de interconexión de relé. Accesorio obligatorio en las unidades VED cuyo consumo supera los 0,7 A. La tarjeta de interconexión de relé cuenta con un fusible de 2 A para proteger el ventiloconvector. Si el ventiloconvector consume más de 2 A y hasta 4 A, será necesario sustituir el fusible colocado en su interior con el de 4 A (suministrado).

VMF-SW: Sonda de agua (L = 2.5m) que se utiliza eventualmente en reemplazo de la que se suministra de serie con los termostatos VMF-E19 y VMF-E19I, para instalar antes de la válvula.

VMF-SW1: Sonda de agua (L = 2.5m) adicional que se utiliza eventualmente para instalaciones de 4 tubos con los termostatos VMF-E19 y VMF-E19I para el control del máximo rango de frío

VMHI: El panel VMHI puede utilizarse como interfaz de usuario para los termostatos VMF-E19/E19I, las rejillas GLFxN/M o GLLxN, o como interfaz para el sistema MZC. Lo que determina qué tipo de función debe ejecutar la interfaz de usuario, depende de la parametrización correcta de esta y de que se realicen correctamente las conexiones eléctricas entre interfaz y termostato o entre interfaz y cámara de sobrepresión.

Válvulas y batería adicional de agua

BV: Intercambiador de calor de agua caliente de 1 rango.

VCF_X: Kit de válvulas de 3 vías para fancoils con el interscambiator de calor único y conexiones hidráulicas a la izquierda, para la instalación en sistemas de 4 tubos. El kit consta de 2 válvulas de 3 vías aisladas y 4 conexiones completas con actuadores electromecánicos, carcasas aislantes para las válvulas y los correspondientes racores hidráulicos. Alimentación 230V. Conexiones hidráulicas: Cuerpo válvula Ø G 3/4" Macho; Tubos de conexión lado válvula Ø G 3/4" Hembra; Tubos de conexión lado unidad Ø G 3/4" Macho;

VCF41 - 42 - 43 - por Intercambiador principal: Kit de válvula motorizada de 3 vías para la batería principal. El kit está compuesto por una válvula con su revestimiento aislante, por el actuador y por los correspondientes racores hidráulicos, es apto para su instalación tanto en fan coils con conexiones a la derecha como a la izquierda. Si se combina la válvula con la bandeja de recogida de la condensación BCZ5 o BCZ6, para garantizar su mejor alojamiento, se puede quitar la carcasa aislante.

VCF44 - 45 - para intercambiador secundario: Kit de válvula motorizada de 3 vías para batería secundaria sólo calor. El kit consta de una válvula con su carcasa aislante, el actuador y sus accesorios hidráulicos, es apto para su instalación tanto en fan coils con conexiones hidráulicas a la derecha como a la izquierda.

VCFD: El kit de válvula motorizada de 2 vías sin carcasa aislante se puede instalar en la batería principal o secundaria o en una batería solo en modo calefacción. El kit se compone de una válvula, del actuador y de los racores hidráulicos correspondientes. Se puede instalar tanto en ventiloconvectores con acoplamientos a la derecha como en aquellos con acoplamientos a la izquierda.
VJP: Válvula combinada de regulación y equilibrado para instalaciones de 2 y 4 tubos, de montaje externo a la unidad, suministrada sin racores ni componentes hidráulicos. La válvula es capaz de garantizar un caudal de agua constante en el terminal, dentro de su rango operativo.

Accesorios para la instalación

AMP: Kit de instalación colgante
BCZ: Bandeja de recogida de la condensación. La válvula se combina con la bandeja de recogida de condensación BCZ5 o BCZ6 para garantizar un mejor alojamiento se puede quitar el revestimiento aislante.
DSC: Kit para la descarga de la condensación.

Accesorios para la instalación

GA: Rejilla de aspiración con aletas fijas
GA_Z: Rejillas de aspiración con filtro y aletas fijas en color RAL9003.
GAF: Rejilla de aspiración con filtro de aire y aletas fijas
GAF_Z: Rejilla de aspiración con filtro de aire y aletas fijas en color RAL9003.
SE_X: Cierre para aire externo con mando manual.
RDA_V: racor recto de aspiración con brida rectangular.
RDA_C: racor recto de aspiración con bridas circulares.
RPA_V: Tanque compensador de aspiración con brida rectangular, ambos lados tienen una semitroquelado circular de Ø 150 mm que se puede desmontar.
PA_V: Tanque compensador de aspiración con bridas circulares de plástico, ambos lados tienen una semitroquelado circular de Ø 150 mm que se puede desmontar.

Accesorios para la ventilación

GM: Rejilla de envío con aletas orientables.
GM_Z: Rejilla de envío con filtro y aletas fijas en color RAL9003.
MZC: Tanque compensador con compuertas motorizadas.
PM_V: Tanque compensador de envío aislado complemtamente con bridas circulares, ambos lados tienen una semitroquelado circular de Ø 150 mm que se puede desmontar.
RPM_V: Tanque compensador de envío completamente con brida rectangular. Ambos lados tienen una semitroquelado circular de Ø 150 mm que se puede desmontar.
RDM_C: Racor recto de envío con bridas circulares aislado internamente.
KFV: Kit bida circular para tanque compensador

COMPATIBILIDAD ACCESORIOS

Paneles de mandos y accesorios específicos

Modelo	Ver	030	040	130	140	230	240	330	340
AER503IR (1)	.	•	•	•	•	•	•	•	•
FMT10	.	•	•	•	•	•	•	•	•
PX2	.	•	•	•	•	•	•	•	•
SA5 (2)	.	•	•	•	•	•	•	•	•
SIT3 (3)	.	•	•	•	•	•	•	•	•
SIT5 (4)	.	•	•	•	•	•	•	•	•
SW5 (2)	.	•	•	•	•	•	•	•	•
SWA	.	•	•	•	•	•	•	•	•
TX (5)	.	•	•	•	•	•	•	•	•
WMT10 (5)	.	•	•	•	•	•	•	•	•
WMT16 (5)	.	•	•	•	•	•	•	•	•
WMT16CV (5)	.	•	•	•	•	•	•	•	•

(1) Instalación en pared.
(2) Sonda para los termostatos AER503IR-TX si la hay.
(3) Fichas para los termostatos AER503IR-TX si las hay, que se instalarán si el consumo de la unidad supera 0,7 Amperio.
(4) Sonda para los termostatos AER503IR-TX si la hay.
(5) Instalación de pared. Si el consumo de la unidad es superior a 0,7 A o si se van a gestionar varias unidades con un solo termostato, se debe contar con la tarjeta SIT3 y/o SIT5.

Sistema VMF

Accesorio	VES030	VES040	VES130	VES140	VES230	VES240	VES330	VES340
VMF-E0X	•	•	•	•	•		•	•
VMF-E19	•	•	•	•	•		•	•
VMF-E4DX	•	•	•	•	•	•	•	•
VMF-E4X	•	•	•	•	•	•	•	•
VMF-SW	•	•	•	•	•	•	•	•
VMF-SW1	•	•	•	•	•	•	•	•

Batería adicional (sólo calor)

Accesorio	VES030	VES130	VES230	VES330
BV030	•			
BV130		•		
BV162				•
BV230			•	

Válvulas de agua

Kit válvula para instalaciones de 4 tubos con batería estándar

Accesorio	VES030	VES040	VES130	VES140	VES230	VES240	VES330	VES340
VCF3X4L	•	•	•					
VCF3X4LS				•	•	•	•	•
VCF3X4R	•	•	•					
VCF3X4RS				•	•	•	•	•

Kit válvula de 3 vías

	VED030	VED040	VED130	VED140	VED230	VED240	VED330	VED340
Kit válvula de 3 vías								
Intercambiador principal	VCF43-VCF4324	VCF43-VCF4324	VCF43-VCF4324	VCF43S-VCF4324S	VCF43-VCF4324	VCF43S-VCF4324S	VCF43-VCF4324	VCF43-VCF4324
Batería adicional "BV"	VCF45-VCF4524	-	VCF45-VFC4524	-	VCF45-VCF4524	-	VCF45-VCF4524	-

VCF43 - 45 Alimentación 230V - VCF4324-4524 Alimentación 24V - Conexiones Ø 3/4"

Kit válvula de 2 vías

	VES030	VES040	VES130	VES140	VES230	VES240	VES330	VES340
Kit válvula de 2 vías								
Intercambiador principal	VCFD3-VCFD324	VCFD3-VCFD324	VCFD3-VCFD324	VCFD3-VCFD324	VCFD3-VCFD324	VCFD3-VCFD324	VCFD3-VCFD324	VCFD3-VCFD324
Batería adicional "BV"	VCFD4-VCFD424	-	VCFD4-VCFD424	-	VCFD4-VCFD424	-	VCFD4-VCFD424	-

VCFD3 Alimentación 230V, VCFD324 Alimentación 24V - Conexiones hidráulicas Ø 3/4"
VCFD4 Alimentación 230V, VCFD424 Alimentación 24V- Conexiones hidráulicas Ø 1/2"; Batería adicional (sólo calor) BV.

Válvula combinada de regulación y compensación del lado frío

Accesorio	VES030	VES040	VES130	VES140	VES230	VES240	VES330	VES340
VJP060	•	•	•	•				
VJP060M	•	•	•	•				
VJP090					•	•	•	•
VJP090M					•	•	•	•
VJP150							•	•
VJP150M							•	•

Accesorios para la instalación

Accesorio	VES030	VES040	VES130	VES140	VES230	VES240	VES330	VES340
AMP	•	•	•	•	•	•	•	•

Bandejas para la recogida de la condensación

Accesorio	VES030	VES040	VES130	VES140	VES230	VES240	VES330	VES340
BCZ4	•	•	•	•	•	•	•	•
BCZ6	•	•	•	•	•	•	•	•

Accesorio	VES030	VES040	VES130	VES140	VES230	VES240	VES330	VES340
BC9	•	•	•	•	•	•	•	•

BCZ4 Para instalación vertical.
BCZ6 Para instalación horizontal.
BC9 Para instalación horizontal.

Accesorios para la instalación

Rejillas de aspiración

Accesorio	VED030	VED040	VED130	VED140	VED230	VED240	VED330	VED340
GA22	•	•						
GA32			•	•				
GA42					•	•		
GA62							•	•

Modelo	Ver	030	040	130	140	230	240	330	340
GA200Z (1)	.	•	•						
GA300Z (1)	.			•	•				
GA400Z (1)	.					•	•		
GA600Z (1)	.							•	•

(1) Los siguientes accesorios para su uso en las unidades necesitan una conexión (canalización) que tiene que ser realizada por el usuario en función de la distancia entre la posición de la unidad y la colocación de las rejillas de entrada/salida. Las rejillas no pueden acoplarse directamente a la unidad.

Rejillas de aspiración con filtro y aletas fijas

Accesorio	VES030	VES040	VES130	VES140	VES230	VES240	VES330	VES340
GAF22	•	•						
GAF32			•	•				
GAF42					•	•		
GAF62							•	•

Modelo	Ver	030	040	130	140	230	240	330	340
GAF200Z (1)	.	•	•						
GAF300Z (1)	.			•	•				
GAF400Z (1)	.					•	•		
GAF600Z (1)	.							•	•

(1) Los siguientes accesorios para su uso en las unidades necesitan una conexión (canalización) que tiene que ser realizada por el usuario en función de la distancia entre la posición de la unidad y la colocación de las rejillas de entrada/salida. Las rejillas no pueden acoplarse directamente a la unidad.

Compuerta para aire externo con mando manual.

Accesorio	VES030	VES040	VES130	VES140	VES230	VES240	VES330	VES340
SE20X	•	•						
SE30X			•	•				
SE40X					•	•		
SE80X							•	•

Racor recto de aspiración con brida rectangular.

Accesorio	VES030	VES040	VES130	VES140	VES230	VES240	VES330	VES340
RDA000V	•	•						
RDA100V			•	•				
RDA200V					•	•		
RDA300V							•	•

Racor recto de aspiración con bridas circulares

Accesorio	VES030	VES040	VES130	VES140	VES230	VES240	VES330	VES340
RDAC000V	•	•						
RDAC100V			•	•				
RDAC200V					•	•		
RDAC300V							•	•

VES

Tanque compensador de aspiración con brida rectangular.

Accesorio	VES030	VES040	VES130	VES140	VES230	VES240	VES330	VES340
RPA000V	•	•						
RPA100V			•	•				
RPA200V					•	•		
RPA300V							•	•

Tanque compensador de aspiración con bridas circulares

Accesorio	VES030	VES040	VES130	VES140	VES230	VES240	VES330	VES340
PA000V	•	•						
PA100V			•	•				
PA200V					•	•		
PA300V							•	•

Accesorios para la ventilación

Rejilla de envío con aletas orientables

Accesorio	VES030	VES040	VES130	VES140	VES230	VES240	VES330	VES340
GM22	•	•						
GM32			•	•				
GM42					•	•		
GM62							•	•

Modelo	Ver	030	040	130	140	230	240	330	340
GM200Z (1)	.	•	•						
GM300Z (1)	.			•	•				
GM400Z (1)	.					•	•		
GM600Z (1)	.							•	•

(1) Los siguientes accesorios para su uso en las unidades necesitan una conexión (canalización) que tiene que ser realizada por el usuario en función de la distancia entre la posición de la unidad y la colocación de las rejillas de entrada/salida. Las rejillas no pueden acoplarse directamente a la unidad.

Tanque compensador con compuertas motorizadas

Accesorio	VES030	VES040	VES130	VES140	VES230	VES240	VES330	VES340
MZC220	•	•						
MZC320			•	•				
MZC530					•	•		
MZC830							•	•

VES

Tanque compensador de envío completamente con bridas circulares.

Accesorio	VES030	VES040	VES130	VES140	VES230	VES240	VES330	VES340
PM000V	•	•						
PM100V			•	•				
PM200V					•	•		
PM300V							•	•

Tanque compensador de envío completamente con brida rectangular.

Accesorio	VES030	VES040	VES130	VES140	VES230	VES240	VES330	VES340
RPM000V	•	•						
RPM100V			•	•				
RPM200V					•	•		
RPM300V							•	•

Racor recto de envío con bridas circulares aislado internamente

Accesorio	VES030	VES040	VES130	VES140	VES230	VES240	VES330	VES340
RDMC000V	•	•						
RDMC100V			•	•				
RDMC200V					•	•		
RDMC300V							•	•

Racor recto de envío

Kit bida circular para tanque compensador

Accesorio	VES030	VES040	VES130	VES140	VES230	VES240	VES330	VES340
KFV10	•	•	•	•	•	•	•	•

DATOS DE LAS PRESTACIONES

2 tubos

		VES030			VES040			VES130			VES140			VES230			VES240			VES330			VES340		
		1	4	6	1	4	6	1	4	6	1	4	6	1	3	6	1	3	6	1	3	7	1	3	7
		L	M	H	L	M	H	L	M	H	L	M	H	L	M	H	L	M	H	L	M	H	L	M	H
Rendimientos en calefacción 70 °C / 60 °C (1)																									
Potencia térmica	kW	1,82	3,37	3,69	2,37	3,57	3,92	4,40	5,83	6,29	4,52	6,09	6,58	5,35	6,50	7,16	5,80	7,14	7,91	7,81	9,34	10,51	8,31	10,02	10,95
Caudal de agua lado instalación	l/h	160	296	323	207	313	343	386	512	552	396	534	577	469	570	628	509	626	694	685	819	921	729	878	960
Pérdidas de carga lado instalación	kPa	3	7	9	4	10	12	13	22	26	9	16	18	27	30	37	18	26	32	9	13	16	22	28	32
Rendimientos en calefacción 50 °C / 45 °C (2)																									
Potencia térmica	kW	1,09	2,03	2,22	1,42	2,15	2,36	2,65	3,52	3,79	2,72	3,67	3,96	3,22	3,92	4,31	3,49	4,30	4,77	4,71	5,63	6,33	5,01	6,04	6,60
Caudal de agua lado instalación	l/h	189	350	383	245	370	406	461	612	660	469	632	682	555	674	743	602	741	820	810	969	1090	862	1039	1136
Pérdidas de carga lado instalación	kPa	4	10	13	4	14	17	20	34	39	13	22	25	39	44	54	26	38	48	13	18	22	32	39	45
Rendimientos en enfriamiento 7 °C / 12 °C																									
Potencia frigorífica	kW	1,25	1,75	1,91	1,30	1,89	2,75	2,20	2,87	3,11	2,43	3,08	3,30	2,85	3,57	3,95	3,40	3,76	4,08	4,00	4,82	5,36	4,46	5,12	5,71
Potencia frigorífica sensible	kW	0,88	1,24	1,36	0,86	1,32	1,46	1,59	2,17	2,34	1,68	2,21	2,38	2,13	2,62	2,90	2,35	2,73	3,01	2,85	3,44	3,85	3,18	3,66	4,09
Caudal de agua lado instalación	l/h	215	302	330	224	325	360	379	496	535	419	530	569	491	614	679	584	646	702	689	829	922	768	880	982
Pérdidas de carga lado instalación	kPa	11	21	24	15	30	36	30	49	56	17	25	29	57	85	101	40	48	56	18	25	30	32	41	50
Rendimientos en enfriamiento 13 °C / 18 °C (3)																									
Potencia frigorífica	kW	0,57	0,80	0,88	0,33	0,51	0,78	1,00	1,32	1,42	1,11	1,40	1,52	1,30	1,64	1,93	1,57	1,74	1,93	2,03	2,30	2,58	2,05	2,41	2,68
Potencia frigorífica sensible	kW	0,57	0,80	0,88	0,33	0,51	0,78	1,00	1,32	1,42	1,11	1,40	1,52	1,30	1,64	1,93	1,57	1,74	1,93	2,03	2,30	2,58	2,05	2,41	2,68
Caudal de agua lado instalación	l/h	98	138	151	57	88	136	173	228	244	192	242	262	225	283	333	270	300	333	349	397	445	354	416	461
Pérdidas de carga lado instalación	kPa	2	4	4	1	2	5	5	9	10	3	4	5	10	15	9	6	7	9	3	4	6	5	6	8
Ventilador																									
Tipo	tipo	Centrífugo			Centrífugo			Centrífugo			Centrífugo			Centrífugo			Centrífugo			Centrífugo			Centrífugo		
Caudal de aire	m^3/h	161	256	285	160	249	277	287	397	434	280	386	420	417	524	590	406	509	570	572	704	805	563	685	775
Presión estática útil	Pa	21	50	61	21	50	61	26	50	60	26	50	60	32	50	64	32	50	63	33	50	66	34	50	64
Nivel de potencia sonora (inlet + radiated)	dB(A)	44,0	52,0	54,0	44,0	52,0	54,0	47,0	53,0	55,0	47,0	53,0	55,0	49,0	54,0	57,0	49,0	54,0	57,0	38,0	55,0	58,0	38,0	55,0	58,0
Nivel de potencia sonora (outlet)	dB(A)	40,0	48,0	50,0	40,0	48,0	50,0	42,0	48,0	50,0	42,0	48,0	50,0	44,0	49,0	52,0	44,0	49,0	52,0	45,0	51,0	54,0	34,0	51,0	54,0
Potencia absorbida	W	12	38	59	-	38	58	-	53	76	-	52	75	-	57	93	-	57	92	-	75	104	-	74	103
Conexiones eléctricas		V1	V4	V6	V1	V4	V6	V1	V4	V6	V1	V4	V6	V1	V3	V6	V1	V3	V6	V1	V3	V7	V1	V3	V7
Diámetro de los racores																									
Intercambiador principal	Ø	3/4"			3/4"			3/4"			3/4"			3/4"			3/4"			3/4"			3/4"		
Intercambiador secundario	Ø	-			-			-			-			-			-			-			-		
Ventilador																									
Corriente absorbida	A	0,4			0,4			0,4			0,4			0,6			0,6			0,7			0,7		
Alimentación																									
Alimentación		230V~50Hz			230V~50Hz			230V~50Hz			230V~50Hz			230V~50Hz			230V~50Hz			230V~50Hz			230V~50Hz		

(1) Aire ambiente 20 °C b.s.; Agua (in/out) 70 °C/60 °C
(2) Aire ambiente 20 °C b.s.; Agua (in/out) 50 °C/45 °C
(3) Aire ambiente 27 °C b.s./19 °C b.h.; Agua (in/out) 13 °C/18 °C;

DIMENSIONES

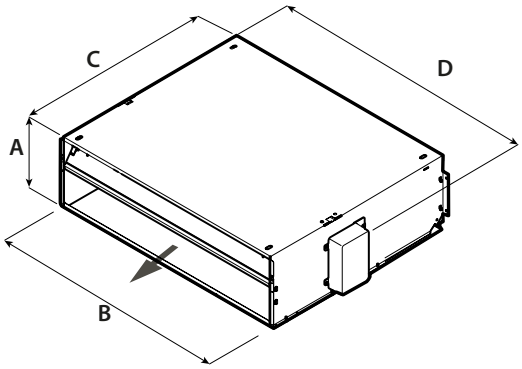

		VES030	VES040	VES130	VES140	VES230	VES240	VES330	VES340
Dimensiones y pesos									
A	mm	217	217	217	217	217	217	217	217
B	mm	550	550	781	781	1001	1001	1122	1122
C	mm	584	584	584	584	584	584	584	584
D	mm	576	576	807	807	1027	1027	1148	1148

Aermec se reserva el derecho de efectuar, en cualquier momento, todas las modificaciones que considere necesarias para mejorar el producto, modificando eventualmente los datos técnicos correspondientes.

Aermec S.p.A.
Via Roma, 996 - 37040 Bevilacqua (VR) - Italia
Tel. 0442633111 - Telefax 044293577
www.aermec.com