FCZI P

Fan coil para instalación en canal

Potencia frigorífica 0,89 ÷ 8,60 kW
Potencia térmica 2,02 ÷ 17,02 kW

- **Ahorro eléctrico igual al 50% respecto a un ventiloconvector con motor de 3 velocidades**
- **Apto también para instalaciones canalizadas**
- **Confort total: oscilaciones reducidas de la temperatura y de la humedad relativa**
- **Instalación vertical y horizontal**
- **Máximo silencio**

DESCRIPCIÓN

Fan coils que se pueden utilizar en cualquier tipo de instalación de 2/4 tubos y combinar con cualquier generador de calor, incluso con bajas temperaturas y gracias a las distintas versiones y configuraciones en las cuales se presenta, resulta sumamente fácil escoger la mejor solución para cualquier necesidad.

CARACTERÍSTICAS

Grupo de ventilación

Los ventiladores centrífugos de material plástico antiestático tienen un perfil alar estudiado para obtener elevadas prestaciones de caudal y prevalencia, conjuntamente con una baja emisión sonora.
Sus características permiten reducir el consumo energético en relación a los ventiladores normales.
Están equilibrados estática y dinámicamente y acoplados directamente al árbol motor.
El motor eléctrico no dispone de escobillas y se caracteriza por una variación de velocidad continua de 0-100%, que permite una adaptación precisa a las demandas reales del ambiente interno sin oscilaciones de temperatura.

Intercambiador de calor de paquete con aletas

Con tubos de cobre y aletas de aluminio, el intercambiadore principal estándar o sobredimensionada y la posible batería secundaria tienen conexiones hidráulicas de gas hembra a la izquierda y los colectores están equipados con venteos de aire.
El intercambiador no es apto para usarlo en atmósferas con corrosión o en todos aquellos ambientes en los que el aluminio puede sufrir corrosión.
Reversibilidad de las conexiones hidráulicas durante la instalación sólo para las unidades con intercambiadore principales, estándar, sobredimensionada o estándar con accesorio BV. No reversibles en todas las demás configuraciones. Las unidades con los empalmes hidráulicos de el intercambiadore en el lado derecho están disponibles en el momento del pedido.

Bandeja de recogida de la condensación

Material plástico estándar y fijado a la estructura interna; con descarga de condensación externa.

Filtro aire

Filtro de aire clase COARSE 25% para todas las versiones, de fácil extracción y limpieza.

VERSIONES

Versiones para empotrar y de tipo conducto

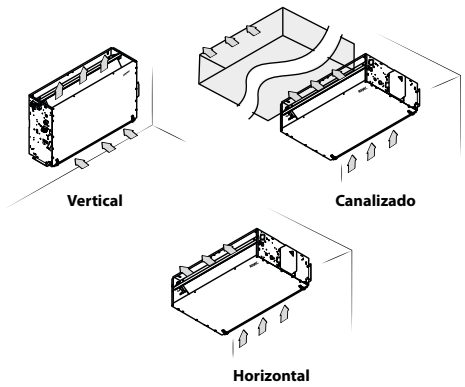

En la configuración estándar no hay presión estática útil disponible. Si es necesario para instalaciones canalizadas, debe actuar sobre los interruptores de inmersión del motor, para obtener más detalles, consulte la documentación técnica.

GUÍA PARA LA SELECCIÓN DE POSIBLES CONFIGURACIONES

Campo	Descripción
1,2,3,4	**FCZI**
5,6,7	**Tamaño** 200, 201, 202, 250, 300, 301, 302, 350, 400, 401, 402, 450, 500, 501, 502, 550, 700, 701, 702, 750, 900, 901, 950
8	**Intercambiador de calor principal de paquetes con aletas**

Campo		Descripción
9		**Intercambiador de calor secundario de paquete con aletas**
10		**Versión**
	P	Para empotrar
	PR	Para empotrar con empalmes hidráulicos del lado derecho

TAMAÑOS DISPONIBLES POR VERSIONE

Tamaño		200	201	202	250	300	301	302	350	400	401	402	450
Versiones producidas por tamaño													
Versiones disponibles por tamaño	P,PR	•	•	•	•	•	•	•	•	•	•	•	•

		500	501	502	550	700	701	702	750	900	901	950
Versiones producidas por tamaño												
Versiones disponibles por tamaño	P,PR	•	•	•	•	•	•	•	•	•	•	•

ACCESORIOS

Paneles de mandos

AER503IR: Termostato de empotrar con pantalla retroiluminada, teclado capacitivo y receptor de infrarrojos para el control de fan coils con motores asíncronos y brushless. El termostato en las instalaciones de 2 tubos puede controlar fan coils estándar o equipados con resistencia eléctrica, con dispositivos de depuración (Cold Plasma y lámpara germicida), con placa radiante o con doble entrega FCZ-D (Dualjet). También puede controlar instalaciones con paneles radiantes o instalaciones mixtas de fan coil y suelo radiante. Como también está equipado con un receptor de infrarrojos, puede ser controlado por el mando a distancia VMF-IR.

PRO503: Caja de pared para termostatos AER503IR y VMF-E4.

PXAI: Termostato de a bordo para el control de los fan coils con motores asíncronos y brushless, con una sonda de agua y otra de aire para colocar en los alojamientos correspondientes y un soporte de plástico para fijarlo en el lateral de la unidad. El termostato en los sistemas de 2 tubos puede controlar los fan coils estándar o los equipados con resistencia eléctrica, con dispositivos de depuración (Cold Plasma y lámpara germicida) o con la placa radiante.

SA5: kit sonda aire (L = 15 m) con pasacables bloquea-sonda.

SW3: Sonda agua (L = 2.5 m) para el control de mínima y máxima, permite el cambio de estación automático a los termostatos electrónicos dotados de change over lado agua.

SW5: kit sonda agua (L = 15m) con bloque porta sonda, clip de fijación y porta sonda de intercambiador.

TX: Termostato de pared para el control de fan coils de 2/4 tubos con motores asíncronos y brushless. El termostato en las instalaciones de 2 tubos puede controlar fan coils estándar o equipados con resistencia eléctrica, con dispositivos de depuración (Cold Plasma y lámpara germicida), con placa radiante o con doble entrega FCZ-D (Dualjet).

AerSuite

La aplicación AerSuite permite el control remoto de la interfaz de usuario DI24, con termostatos VMF-E19/VMF-E19I, a través de dispositivos inteligentes con sistema operativo iOS y Android.

Se trata de una aplicación para teléfonos inteligentes y tabletas con la que el usuario podrá acceder y gestionar de forma remota el funcionamiento de su sistema.

Para obtener más información sobre el uso de la aplicación y de las funciones disponibles, consulte la correspondiente documentación en la página web.

Sistema VMF

DI24: Interfaz empotrable (caja 503) con pantalla táctil de 2,4" para combinar con los accesorios VMF-E19, VMF-E19I. Le permite regular y controlar la temperatura del interior de las habitaciones con precisión y puntualidad; además de acceder e interactuar con la información de funcionamiento, los parámetros y las alarmas de su sistema, le permite establecer franjas horarias. Gracias a su conexión Wi-Fi, DI24 en combinación con la APP AerSuite (disponible para Android e iOS) también puede controlarse a distancia. Toda la programación y la mayoría de las funciones se realizan de forma sencilla e intuitiva mediante la APP. Para permitir la personalización de la interfaz de manera que se integre perfectamente con el estilo de cada hogar, el DI24 es compatible con las placas de las principales marcas disponibles en el mercado. Para obtener más información, consulte nuestra documentación; sin embargo, también está disponible en el catálogo como accesorio separado una placa con su soporte de color grafito gris, DI24CP.

VMF-E19I: Termostato para uniudad inverter que se fija en el lateral de la unidad de fan coil, equipado de serie con sonda de aire y sonda de agua.

VMF-E3: Interfaz de usuario de pared, que se debe combinar con los accesorios VMF-E19, VMF-E19I y las rejillas GLF_N/M y GLL_N y se controlará mediante el mando VMF-IR.

VMF-E4DX: Interfaz usuario de pared. Parte frontal de color gris PANTONE 425C (METAL).

VMF-E4X: Interfaz usuario de pared. Parte frontal de color gris claro PANTONE COOL GRAY 1C.

VMF-IR: Interfaz de usuario compatible con el termostato AER503IR, VMF-E3 y todas las rejillas de cajas equipadas con el receptor de infrarrojos compatibles con VMF.

VMF-SW: Sonda de agua (L = 2.5m) que se utiliza eventualmente en reemplazo de la que se suministra de serie con los termostatos VMF-E19 y VMF-E19I, para instalar antes de la válvula.

VMF-SW1: Sonda de agua (L = 2.5m) adicional que se utiliza eventualmente para instalaciones de 4 tubos con los termostatos VMF-E19 y VMF-E19I para el control del máximo rango de frío

VMHI: El panel VMHI puede utilizarse como interfaz de usuario para los termostatos VMF-E19/E19I, las rejillas GLFxN/M o GLLxN, o como interfaz para el sistema MZC. Lo que determina qué tipo de función debe ejecutar la interfaz de usuario, depende de la parametrización correcta de esta y de que se realicen correctamente las conexiones eléctricas entre interfaz y termostato o entre interfaz y cámara de sobrepresión.

Válvulas de agua

VCZ_X: Kit de válvulas de 3 vías para fan coil con conexiones derechas (VCZ_X4R) o izquierda (VCZ_X4L) de una sola batería en un sistema de 4 tubos. Con circuito "caliente" y "frío" totalmente separados. El kit consta de 2 válvulas aisladas de 3 vías y 4 conexiones completas con actuadores electromecánicos, carcasas aislantes para las válvulas y los correspondientes racores hidráulicos. Versión X4L para los fan coil con conexiones a la izquierda y X4R para los fan coil con conexiones a la derecha. Alimentación 230 V ~ 50 Hz.

VCZ41: Kit de válvula motorizada de 3 vías para la batería principal. El kit está compuesto por una válvula con su revestimiento aislante, por el actuador y por los correspondientes racores hidráulicos, es apto para su instalación tanto en fan coils con conexiones a la derecha como a la izquierda. Si se combina la válvula con la bandeja de recogida de la condensación BCZ5 o BCZ6, para garantizar su mejor alojamiento, se puede quitar la carcasa aislante.

VCZ4124: Kit de válvula motorizada de 3 vías para la batería principal. El kit está compuesto por una válvula con su revestimiento aislante, por el actuador y por los correspondientes racores hidráulicos, es apto para su instalación tanto en fan coils con conexiones a la derecha como a la izquierda. Si se combina la válvula con la bandeja de recogida de la condensación BCZ5 o BCZ6, para garantizar su mejor alojamiento, se puede quitar la carcasa aislante.
VCZ42: Kit de válvula motorizada de 3 vías para la batería principal. El kit está compuesto por una válvula con su revestimiento aislante, por el actuador y por los correspondientes racores hidráulicos, es apto para su instalación tanto en fan coils con conexiones a la derecha como a la izquierda. Si se combina la válvula con la bandeja de recogida de la condensación BCZ5 o BCZ6, para garantizar su mejor alojamiento, se puede quitar la carcasa aislante.
VCZ4224: Kit de válvula motorizada de 3 vías para la batería principal. El kit está compuesto por una válvula con su revestimiento aislante, por el actuador y por los correspondientes racores hidráulicos, es apto para su instalación tanto en fan coils con conexiones a la derecha como a la izquierda. Si se combina la válvula con la bandeja de recogida de la condensación BCZ5 o BCZ6, para garantizar su mejor alojamiento, se puede quitar la carcasa aislante.
VCZ43: Kit de válvula motorizada de 3 vías para la batería principal. El kit está compuesto por una válvula con su revestimiento aislante, por el actuador y por los correspondientes racores hidráulicos, es apto para su instalación tanto en fan coils con conexiones a la derecha como a la izquierda. Si se combina la válvula con la bandeja de recogida de la condensación BCZ5 o BCZ6, para garantizar su mejor alojamiento, se puede quitar la carcasa aislante.
VCZ4324: Kit de válvula motorizada de 3 vías para la batería principal. El kit está compuesto por una válvula con su revestimiento aislante, por el actuador y por los correspondientes racores hidráulicos, es apto para su instalación tanto en fan coils con conexiones a la derecha como a la izquierda. Si se combina la válvula con la bandeja de recogida de la condensación BCZ5 o BCZ6, para garantizar su mejor alojamiento, se puede quitar la carcasa aislante.
VCF44 - 45 - para intercambiador secundario: Kit de válvula motorizada de 3 vías para batería secundaria sólo calor. El kit consta de una válvula con su carcasa aislante, el actuador y sus accesorios hidráulicos, es apto para su instalación tanto en fan coils con conexiones hidráulicas a la derecha como a la izquierda.
VCZD: Kit válvula motorizada de 2 vías. El kit, dotado de una válvula, un accionador y de las correspondientes piezas de empalme hidráulico, es apto para la instalación en los fan coils con conexiones a la derecha y a la izquierda.
VJP: Válvula combinada de regulación y equilibrado para instalaciones de 2 y 4 tubos, de montaje externo a la unidad, suministrada sin racores ni componentes hidráulicos. La válvula es capaz de garantizar un caudal de agua constante en el terminal, dentro de su rango operativo.

Batería adicional (sólo calor)

BV: Intercambiador de calor de agua caliente de 1 rango.

Accesorios para la instalación

AMP: Kit de instalación colgante

DSC: Kit para la descarga de la condensación.
BC: Bandeja de recolección condensación.
BCZ: Bandeja de recogida de la condensación. La válvula se combina con la bandeja de recogida de condensación BCZ5 o BCZ6 para garantizar un mejor alojamiento se puede quitar el revestimiento aislante.
Ventilcassaforma: Plantilla de chapa galvanizada. Permite crear un espacio directamente en la pared para alojar el fan coil.
MZA: Mueble de cobertura con aletas fijas.
MZU: Mueble de cobertura con aletas orientables.
GA: Rejilla de aspiración con aletas fijas
GA_Z: Rejillas de aspiración con filtro y aletas fijas en color RAL9003.
GAF: Rejilla de aspiración con filtro de aire y aletas fijas
GAF_Z: Rejilla de aspiración con filtro de aire y aletas fijas en color RAL9003.
GM: Rejilla de envío con aletas orientables.
GM_Z: Rejilla de envío con filtro y aletas fijas en color RAL9003.
PA: Tanque de aspiración de chapa galvanizada, con racores de aspiración para conductos circulares.
PAF: Tanque de aspiración que permite tener la recuperación y la ventilación desde el mismo lado, para todas aquellas instalaciones en las que se quiera colocar la máquina fuera de los locales climatizados para minimizar el ruido y facilitar el mantenimiento.
PM: Cámara de sobrepresión de impulsión de chapa cincada y aislada externamente, comprende racores de impulsión de material plástico para canales con sección circular.
RD: Racor recto de envío para canalización.
RDA: Racor recto de aspiración para canalización.
RP: Racor de ventilación de 90°.
RPA: Racor de aspiración de 90°.

Accesorios para la canalización

MZC: Tanque compensador con compuertas motorizadas.
RDA_V: racor recto de aspiración con brida rectangular.
RPA_V: Tanque compensador de aspiración con brida rectangular, ambos lados tienen una semitroquelado circular de Ø 150 mm que se puede desmontar.
RDA_C: racor recto de aspiración con bridas circulares.
PA_V: Tanque compensador de aspiración con bridas circulares de plástico, ambos lados tienen una semitroquelado circular de Ø 150 mm que se puede desmontar.
PM_V: Tanque compensador de envío aislado complemtamente con bridas circulares, ambos lados tienen una semitroquelado circular de Ø 150 mm que se puede desmontar.
RPM_V: Tanque compensador de envío completamente con brida rectangular. Ambos lados tienen una semitroquelado circular de Ø 150 mm que se puede desmontar.
RDM_V: Racor recto de ventilación de chapa galvanizada.
RDM_C: Racor recto de envío con bridas circulares aislado internamente.

COMPATIBILIDAD ACCESORIOS

Paneles de mandos

Modelo	Ver	200	201	202	250	300	301	302	350	400	401	402	450	500	501	502	550	700	701	702	750	900	901	950
AER503IR (1)	P,PR	•	•	•	•	•	•	•	•	•	•	•	•	•	•	•	•	•	•	•	•	•	•	•
PRO503	P,PR	•	•	•	•	•	•	•	•	•	•	•	•	•	•	•	•	•	•	•	•	•	•	•
PXAI	P,PR	•	•	•	•	•	•	•	•	•	•	•	•	•	•	•	•	•	•	•	•	•	•	•
SA5 (2)	P,PR	•	•	•	•	•	•	•	•	•	•	•	•	•	•	•	•	•	•	•	•	•	•	•
SW3 (2)	P,PR	•	•	•	•	•	•	•	•	•	•	•	•	•	•	•	•	•	•	•	•	•	•	•
SW5 (2)	P,PR	•	•	•	•	•	•	•	•	•	•	•	•	•	•	•	•	•	•	•	•	•	•	•
TX (3)	P,PR	•	•	•	•	•	•	•	•	•	•	•	•	•	•	•	•	•	•	•	•	•	•	•

(1) Instalación en pared.
(2) Sonda para los termostatos AER503IR-TX si la hay.
(3) Instalación de pared. Si el consumo de la unidad es superior a 0,7 A o si se van a gestionar varias unidades con un solo termostato, se debe contar con la tarjeta SIT3 y/o SIT5.

Sistema VMF

Para mayor información acerca del sistema VMF, remitirse a la documentación específica.

Sistema VMF

Modelo	Ver	200	201	202	250	300	301	302	350	400	401	402	450	500	501	502	550	700	701	702	750	900	901	950
DI24	P,PR	•	•	•	•	•	•	•	•	•	•	•	•	•	•	•	•	•	•	•	•	•	•	•
VMF-E19I (1)	P,PR	•	•	•	•	•	•	•	•	•	•	•	•	•	•	•	•	•	•	•	•	•	•	•
VMF-E3	P,PR	•	•	•	•	•	•	•	•	•	•	•	•	•	•	•	•	•	•	•	•	•	•	•
VMF-E4DX	P,PR	•	•	•	•	•	•	•	•	•	•	•	•	•	•	•	•	•	•	•	•	•	•	•
VMF-E4X	P,PR	•	•	•	•	•	•	•	•	•	•	•	•	•	•	•	•	•	•	•	•	•	•	•
VMF-IR	P,PR	•	•	•	•	•	•	•	•	•	•	•	•	•	•	•	•	•	•	•	•	•	•	•
VMF-SW	P,PR	•	•	•	•	•	•	•	•	•	•	•	•	•	•	•	•	•	•	•	•	•	•	•
VMF-SW1	P,PR	•	•	•	•	•	•	•	•	•	•	•	•	•	•	•	•	•	•	•	•	•	•	•

Modelo	Ver	200	201	202	250	300	301	302	350	400	401	402	450	500	501	502	550	700	701	702	750	900	901	950
VMHI	P,PR	•	•	•	•	•	•	•	•	•	•	•	•	•	•	•	•	•	•	•	•	•	•	•

(1) Accesorio obligatorio.

Válvulas de agua

Kit de válvulas para instalaciones de 4 tubos

Modelo	Ver	200	201	202	250	300	301	302	350	400	401	402	450	500	501	502	550	700	701	702	750	900	901	950
VCZ1X4L (1)	P,PR	•			•																			
VCZ1X4R (1)	P,PR	•			•																			
VCZ2X4L (1)	P,PR					•			•	•			•	•				•	•		•			
VCZ2X4R (1)	P,PR					•			•	•			•	•				•	•		•			
VCZ3X4L (1)	P,PR																					•		•
VCZ3X4R (1)	P,PR																					•		•

(1) Las válvulas pueden combinarse con las unidades si también hay un panel de control que las controle.

Kit válvula de 3 vías

	200	201	202	250	300	301	302	350	400	401	402	450
Batería principal	VCZ41 VCZ4124	VCZ41 VCZ4124	VCZ41 VCZ4124	VCZ41 VCZ4124	VCZ42 VCZ4224	VCZ42 VCZ4224	VCZ42 VCZ4224	VCZ42 VCZ4224	VCZ42 VCZ4224	VCZ42 VCZ4224	VCZ42 VCZ4224	VCZ42 VCZ4224
Batería secundaria	-	VCF44 VCF4424	VCF44 VCF4424	-	-	VCF44 VCF4424	VCF44 VCF4424	-	-	VCF44 VCF4424	VCF44 VCF4424	-
Batería Adicional "BV"	VCF44 VCF4424	-	-	-	VCF44 VCF4424	-	-	-	VCF44 VCF4424	-	-	-

	500	501	502	550	700	701	702	750	900	901	950
Batería principal	VCZ42 VCZ4224	VCZ42 VCZ4224	VCZ42 VCZ4224	VCZ42 VCZ4224	VCZ42 VCZ4224	VCZ42 VCZ4224	VCZ42 VCZ4224	VCZ42 VCZ4224	VCZ43 VCZ4324	VCZ43 VCZ4324	VCZ43 VCZ4324
Batería secundaria	-	VCF44 VCF4424	VCF44 VCF4424	-	-	VCF44 VCF4424	VCF44 VCF4424	-	-	VCF45 VCF4524	-
Batería Adicional "BV"	VCF44 VCF4424	-	-	-	VCF44 VCF4424	-	-	-	VCF45 VCF4524	-	-

VCF41 - 42 - 43; VCF44 - 45 (230V~50Hz)
VCF4124 - 4224 - 4324; VCF4424 - 4524 (24V)

Kit válvulas de 2 vías

	200	201	202	250	300	301	302	350	400	401	402	450
Batería principal	VCZD1 VCZD124	VCZD1 VCZD124	VCZD1 VCZD124	VCZD1 VCZD124	VCZD2 VCZD224	VCZD2 VCZD224	VCZD2 VCZD224	VCZD2 VCZD224	VCZD2 VCZD224	VCZD2 VCZD224	VCZD2 VCZD224	VCZD2 VCZD224
Batería secundaria	-	VCFD4 VCFD424	VCFD4 VCFD424	-	-	VCFD4 VCFD424	VCFD4 VCFD424	-	-	VCFD4 VCFD424	VCFD4 VCFD424	-
Batería Adicional "BV"	VCFD4 VCFD424	-	-	-	VCFD4 VCFD424	-	-	-	VCFD4 VCFD424	-	-	-

	500	501	502	550	700	701	702	750	900	901	950
Batería principal	VCZD2 VCZD224	VCZD2 VCZD224	VCZD2 VCZD224	VCZD2 VCZD224	VCZD2 VCZD224	VCZD2 VCZD224	VCZD2 VCZD224	VCZD2 VCZD224	VCZD3 VCZD324	VCZD3 VCZD324	VCZD3 VCZD324
Batería secundaria	-	VCFD4 VCFD424	VCFD4 VCFD424	-	-	VCFD4 VCFD424	VCFD4 VCFD424	-	-	VCFD4 VCFD424	-
Batería Adicional "BV"	VCFD4 VCFD424	-	-	-	VCFD4 VCFD424	-	-	-	VCFD4 VCFD424	-	-

VCZD1 - 2 - 3; VCFD4 (230V~50Hz)
VCZD124 - 224 - 324; VCF424 (24V)

Kit válvula combinada de regulación y equilibrado

Modelo	Ver	200	201	202	250	300	301	302	350	400	401	402	450	500	501	502	550	700	701	702	750	900	901	950
VJP060 (1)	P,PR	•	•	•	•	•	•	•	•															
VJP060M (2)	P,PR	•	•	•	•	•	•	•	•															
VJP090 (1)	P,PR									•	•	•	•	•	•	•	•							
VJP090M (2)	P,PR									•	•	•	•	•	•	•	•							
VJP150 (1)	P,PR																	•	•	•	•	•	•	•
VJP150M (2)	P,PR																	•	•	•	•	•	•	•

(1) 230V~50Hz
(2) 24V

Batería adicional (sólo calor)

Batería adicional sólo calor

Modelo	Ver	200	201	202	250	300	301	302	350	400	401	402	450	500	501	502	550	700	701	702	750	900	901	950
BV122 (1)	P,PR	•																						
BV132 (1)	P,PR					•																		
BV142 (1)	P,PR									•				•										
BV162 (1)	P,PR																					•		
BVZ800 (1)	P,PR																	•						

(1) No está disponible para los tamaños con batería principal potenciada.

Accesorios para la instalación

Kit de instalación colgante

Modelo	Ver	200	201	202	250	300	301	302	350	400	401	402	450	500	501	502	550	700	701	702	750	900	901	950
AMP20	P,PR	•	•	•	•	•	•	•	•	•	•	•	•	•	•	•	•							
AMPZ	P,PR																	•	•	•	•	•	•	•

Bandeja de recogida de la condensación

Modelo	Ver	200	201	202	250	300	301	302	350	400	401	402	450	500	501	502	550	700	701	702	750	900	901	950
BCZ4 (1)	P,PR	•	•	•	•	•	•	•	•	•	•	•	•	•	•	•	•	•	•	•	•	•	•	•
BCZ5 (2)	P,PR	•	•	•	•	•	•	•	•	•	•	•	•	•	•	•	•	•	•	•	•			
BCZ6 (2)	P,PR																					•	•	•

(1) Para instalación vertical.
(2) Para instalación horizontal.

Modelo	Ver	200	201	202	250	300	301	302	350	400	401	402	450	500	501	502	550	700	701	702	750	900	901	950
BC8 (1)	P,PR	•	•	•	•	•	•	•	•	•	•	•	•	•	•	•	•	•	•	•	•			
BC9 (1)	P,PR																					•	•	•

(1) Para instalación horizontal.

Dispositivo relanzamiento condensación

Modelo	Ver	200	201	202	250	300	301	302	350	400	401	402	450	500	501	502	550	700	701	702	750	900	901	950
DSCZ4 (1)	P,PR	•	•	•	•	•	•	•	•	•	•	•	•	•	•	•	•	•	•	•	•	•	•	•

(1) Debido a las limitaciones de espacio dentro de la unidad, el DSCZ4 no se puede montar junto con los accesorios AMP/AMPZ, las válvulas VCZ1-2-3-4 X4L/R y con todas las bandejas de recogida de la condensación. Si tiene termostatos VMF-E19/E19I, le pedimos que se ponga en contacto con nuestra sede.

Ventilcassafoma

Modelo	Ver	200	201	202	250	300	301	302	350	400	401	402	450	500	501	502	550	700	701	702	750	900	901	950
CHF22	P,PR	•	•	•	•																			
CHF32	P,PR					•	•	•	•															
CHF42	P,PR									•	•	•	•	•	•	•	•							
CHF62	P,PR																	•	•	•	•	•	•	•

Mueble de cobertura con aletas fijas.

Modelo	Ver	200	201	202	250	300	301	302	350	400	401	402	450	500	501	502	550	700	701	702	750	900	901	950
MZA200	P,PR	•	•	•	•																			
MZA300	P,PR					•	•	•	•															
MZA500	P,PR									•	•	•	•	•	•	•	•							
MZA800	P,PR																	•	•	•	•			
MZA900	P,PR																					•	•	•

Mueble de cobertura con aletas orientables.

Modelo	Ver	200	201	202	250	300	301	302	350	400	401	402	450	500	501	502	550	700	701	702	750	900	901	950
MZU100	P,PR	•	•	•	•																			
MZU300	P,PR					•	•	•	•															
MZU500	P,PR									•	•	•	•	•	•	•	•							
MZU800	P,PR																	•	•	•	•			
MZU900	P,PR																					•	•	•

Accesorios para la instalación colgante y para la instalación canalizada

Rejilla de aspiración inferior

Modelo	Ver	200	201	202	250	300	301	302	350	400	401	402	450	500	501	502	550	700	701	702	750	900	901	950
GA22	P,PR	•	•	•	•																			
GA32	P,PR					•	•	•	•															
GA42	P,PR									•	•	•	•	•	•	•	•							
GA62	P,PR																	•	•	•	•	•	•	•

Rejilla de aspiración inferior

Modelo	Ver	200	201	202	250	300	301	302	350	400	401	402	450	500	501	502	550	700	701	702	750	900	901	950
GA200Z (1)	P,PR	•	•	•	•																			
GA300Z (1)	P,PR					•	•	•	•															
GA400Z (1)	P,PR									•	•	•	•	•	•	•	•							
GA600Z (1)	P,PR																	•	•	•	•	•	•	•

(1) Los siguientes accesorios para su uso en las unidades necesitan una conexión (canalización) que tiene que ser realizada por el usuario en función de la distancia entre la posición de la unidad y la colocación de las rejillas de entrada/salida. Las rejillas no pueden acoplarse directamente a la unidad.

Rejillas de aspiración con filtro y aletas fijas

Modelo	Ver	200	201	202	250	300	301	302	350	400	401	402	450	500	501	502	550	700	701	702	750	900	901	950
GAF22	P,PR	•	•	•	•																			
GAF32	P,PR					•	•	•	•															
GAF42	P,PR									•	•	•	•	•	•	•	•							
GAF62	P,PR																	•	•	•	•	•	•	•

Rejillas de aspiración con filtro y aletas fijas

Modelo	Ver	200	201	202	250	300	301	302	350	400	401	402	450	500	501	502	550	700	701	702	750	900	901	950
GAF200Z (1)	P,PR	•	•	•	•																			
GAF300Z (1)	P,PR					•	•	•	•															
GAF400Z (1)	P,PR									•	•	•	•	•	•	•	•							
GAF600Z (1)	P,PR																	•	•	•	•	•	•	•

(1) Los siguientes accesorios para su uso en las unidades necesitan una conexión (canalización) que tiene que ser realizada por el usuario en función de la distancia entre la posición de la unidad y la colocación de las rejillas de entrada/salida. Las rejillas no pueden acoplarse directamente a la unidad.

Rejillas de envío con aletas orientables

Modelo	Ver	200	201	202	250	300	301	302	350	400	401	402	450	500	501	502	550	700	701	702	750	900	901	950
GM22	P,PR	•	•	•	•																			
GM32	P,PR					•	•	•	•															
GM42	P,PR									•	•	•	•	•	•	•	•							
GM62	P,PR																	•	•	•	•	•	•	•

Rejillas de envío con aletas orientables

Modelo	Ver	200	201	202	250	300	301	302	350	400	401	402	450	500	501	502	550	700	701	702	750	900	901	950
GA200Z (1)	P,PR	•	•	•	•																			
GA300Z (1)	P,PR					•	•	•	•															
GA400Z (1)	P,PR									•	•	•	•	•	•	•	•							
GA600Z (1)	P,PR																	•	•	•	•	•	•	•

(1) Los siguientes accesorios para su uso en las unidades necesitan una conexión (canalización) que tiene que ser realizada por el usuario en función de la distancia entre la posición de la unidad y la colocación de las rejillas de entrada/salida. Las rejillas no pueden acoplarse directamente a la unidad.

Tanque compensador de aspiración de chapa galvanizada con empalmes para canales circulares.

Modelo	Ver	200	201	202	250	300	301	302	350	400	401	402	450	500	501	502	550	700	701	702	750	900	901	950
PA22	P,PR	•	•	•	•																			
PA32	P,PR					•	•	•	•															
PA42	P,PR									•	•	•	•	•	•	•	•							
PA62	P,PR																	•	•	•	•	•	•	•

Tanque de aspiración que permite tener la recuperación y la ventilación desde el mismo lado

Modelo	Ver	200	201	202	250	300	301	302	350	400	401	402	450	500	501	502	550	700	701	702	750	900	901	950
PA22F	P,PR	•	•	•	•																			
PA32F	P,PR					•	•	•	•															
PA42F	P,PR									•	•	•	•	•	•	•	•							
PA62F	P,PR																	•	•	•	•	•	•	•

tanque compensador de envío con bridas circulares.

Modelo	Ver	200	201	202	250	300	301	302	350	400	401	402	450	500	501	502	550	700	701	702	750	900	901	950
PM22	P,PR	•	•	•	•																			
PM32	P,PR					•	•	•	•															
PM42	P,PR									•	•	•	•	•	•	•	•							
PM62	P,PR																	•	•	•	•	•	•	•

Racor recto de envío

Modelo	Ver	200	201	202	250	300	301	302	350	400	401	402	450	500	501	502	550	700	701	702	750	900	901	950
RD22	P,PR	•	•	•	•																			
RD32	P,PR					•	•	•	•															
RD42	P,PR									•	•	•	•	•	•	•	•							
RD62	P,PR																	•	•	•	•	•	•	•

Racor recto de aspiración

Modelo	Ver	200	201	202	250	300	301	302	350	400	401	402	450	500	501	502	550	700	701	702	750	900	901	950
RDA22	P,PR	•	•	•	•																			
RDA32	P,PR					•	•	•	•															
RDA42	P,PR									•	•	•	•	•	•	•	•							
RDA62	P,PR																	•	•	•	•	•	•	•

Racor de ventilación de 90°.

Modelo	Ver	200	201	202	250	300	301	302	350	400	401	402	450	500	501	502	550	700	701	702	750	900	901	950
RP22	P,PR	•	•	•	•																			
RP32	P,PR					•	•	•	•															
RP42	P,PR									•	•	•	•	•	•	•	•							
RP62	P,PR																	•	•	•	•	•	•	•

Racor de aspiración de 90°.

Modelo	Ver	200	201	202	250	300	301	302	350	400	401	402	450	500	501	502	550	700	701	702	750	900	901	950
RPA22	P,PR	•	•	•	•																			
RPA32	P,PR					•	•	•	•															
RPA42	P,PR									•	•	•	•	•	•	•	•							
RPA62	P,PR																	•	•	•	•	•	•	•

Accesorios para la canalización

Tanque compensador con compuertas motorizadas.

Modelo	Ver	200	201	202	250	300	301	302	350	400	401	402	450	500	501	502	550	700	701	702	750	900	901	950
MZC220	P,PR	•	•	•	•																			
MZC320	P,PR					•	•	•	•															
MZC530	P,PR									•	•	•	•	•	•	•	•							
MZC830	P,PR																	•	•	•	•	•	•	•

racor recto de aspiración con brida rectangular.

Modelo	Ver	200	201	202	250	300	301	302	350	400	401	402	450	500	501	502	550	700	701	702	750	900	901	950
RDA000V	P,PR	•	•	•	•																			
RDA100V	P,PR					•	•	•	•															
RDA200V	P,PR									•	•	•	•	•	•	•	•							
RDA300V	P,PR																	•	•	•	•	•	•	•

tanque compensador de aspiración con brida rectangular.

Modelo	Ver	200	201	202	250	300	301	302	350	400	401	402	450	500	501	502	550	700	701	702	750	900	901	950
RPA000V	P,PR	•	•	•	•																			
RPA100V	P,PR					•	•	•	•															
RPA200V	P,PR									•	•	•	•	•	•	•	•							
RPA300V	P,PR																	•	•	•	•	•	•	•

Tanque compensador de aspiración con bridas circulares de material plástico.

Modelo	Ver	200	201	202	250	300	301	302	350	400	401	402	450	500	501	502	550	700	701	702	750	900	901	950
PA000V	P,PR	•	•	•	•																			
PA100V	P,PR					•	•	•	•															
PA200V	P,PR									•	•	•	•	•	•	•	•							
PA300V	P,PR																	•	•	•	•	•	•	•

Tanque compensador de envío aislado completamente con bridas circulares.

Modelo	Ver	200	201	202	250	300	301	302	350	400	401	402	450	500	501	502	550	700	701	702	750	900	901	950
PM000V	P,PR	•	•	•	•																			
PM100V	P,PR					•	•	•	•															
PM200V	P,PR									•	•	•	•	•	•	•	•							
PM300V	P,PR																	•	•	•	•	•	•	•

Tanque compensador de envío aislado completamente con brida rectangular.

Modelo	Ver	200	201	202	250	300	301	302	350	400	401	402	450	500	501	502	550	700	701	702	750	900	901	950
RPM000V	P,PR	•	•	•	•																			
RPM100V	P,PR					•	•	•	•															
RPM200V	P,PR									•	•	•	•	•	•	•	•							
RPM300V	P,PR																	•	•	•	•	•	•	•

Racor recto de ventilación de chapa galvanizada.

Modelo	Ver	200	201	202	250	300	301	302	350	400	401	402	450	500	501	502	550	700	701	702	750	900	901	950
RDM000V	P,PR	•	•	•	•																			
RDM100V	P,PR					•	•	•	•															
RDM200V	P,PR									•	•	•	•	•	•	•	•							
RDM300V	P,PR																	•	•	•	•	•	•	•

Racor recto de envío con bridas circulares aislado internamente.

Modelo	Ver	200	201	202	250	300	301	302	350	400	401	402	450	500	501	502	550	700	701	702	750	900	901	950
RDMC000V	P,PR	•	•	•	•																			
RDMC100V	P,PR					•	•	•	•															
RDMC200V	P,PR									•	•	•	•	•	•	•	•							
RDMC300V	P,PR																	•	•	•	•	•	•	•

DATOS DE RENDIMIENTO DE LAS UNIDADES SIN PREVALENCIA (EUROVENT CERTIFICADO FC-H)

2 tubos

		FCZI200P			FCZI250P			FCZI300P			FCZI350P			FCZI400P			FCZI450P		
		1	2	3	1	2	3	1	2	3	1	2	3	1	2	3	1	2	3
		L	M	H	L	M	H	L	M	H	L	M	H	L	M	H	L	M	H
Rendimientos en calefacción 70 °C / 60 °C (1)																			
Potencia térmica	kW	2,02	2,95	3,70	2,20	3,18	4,05	3,47	4,46	5,50	3,77	4,92	6,15	4,32	5,74	7,15	4,57	6,29	7,82
Caudal de agua lado instalación	l/h	177	258	324	193	278	355	304	391	482	330	431	539	379	503	627	400	551	685
Pérdidas de carga lado instalación	kPa	6	12	18	7	15	23	7	12	18	8	14	20	9	16	24	6	11	16
Rendimientos en calefacción 45 °C / 40 °C (2)																			
Potencia térmica	kW	1,00	1,46	1,84	1,09	1,58	2,01	1,72	2,21	2,73	1,87	2,44	3,06	2,14	2,85	3,55	2,27	3,12	3,88
Caudal de agua lado instalación	l/h	174	254	319	190	274	350	299	385	475	325	425	531	373	495	617	394	543	675
Pérdidas de carga lado instalación	kPa	6	12	18	8	15	22	8	12	18	8	14	20	10	16	24	6	11	16
Rendimientos en enfriamiento 7 °C / 12 °C																			
Potencia frigorífica	kW	0,89	1,28	1,60	1,06	1,55	1,94	1,68	2,17	2,65	1,89	2,46	3,02	2,20	2,92	3,60	2,41	3,21	4,03
Potencia frigorífica sensible	kW	0,71	1,05	1,33	0,79	1,20	1,52	1,26	1,65	2,04	1,33	1,76	2,18	1,59	2,14	2,67	1,69	2,30	2,90
Caudal de agua lado instalación	l/h	153	221	275	182	267	334	288	374	456	350	460	560	379	503	619	414	552	694
Pérdidas de carga lado instalación	kPa	6	12	18	8	17	25	8	13	18	11	18	25	10	16	24	9	15	22
Ventilador																			
Tipo	tipo	Centrífugo			Centrífugo			Centrífugo			Centrífugo			Centrífugo			Centrífugo		
Motor del ventilador	tipo	Inverter			Inverter			Inverter			Inverter			Inverter			Inverter		
número	n°	1			1			2			2			2			2		
Caudal de aire	m^3/h	140	220	290	140	220	290	260	350	450	260	350	450	330	460	600	330	460	600
Potencia absorbida	W	7	8	14	7	8	14	5	7	13	5	7	13	5	10	18	5	10	18
Señal 0-10V	%	44	68	90	44	68	90	52	70	90	52	70	90	49	68	90	49	68	90
Datos de sonido ventiloconvectores (3)																			
Nivel de potencia sonora	dB(A)	35,0	46,0	51,0	35,0	46,0	51,0	34,0	41,0	48,0	34,0	41,0	48,0	37,0	44,0	51,0	37,0	44,0	51,0
Nivel de presión sonora	dB(A)	27,0	38,0	43,0	27,0	38,0	43,0	26,0	33,0	40,0	26,0	33,0	40,0	29,0	36,0	43,0	29,0	36,0	43,0
Intercambiador de calor de paquete con aletas																			
Contenido de agua de le intercambiadore principal	l	0,5			0,7			0,8			1,0			1,0			1,4		
Diámetro de los racores																			
Intercambiador principal	Ø	1/2"			1/2"			3/4"			3/4"			3/4"			3/4"		

		FCZI500P			FCZI550P			FCZI700P			FCZI750P			FCZI900P			FCZI950P		
		1	2	3	1	2	3	1	2	3	1	2	3	1	2	3	1	2	3
		L	M	H	L	M	H	L	M	H	L	M	H	L	M	H	L	M	H
Rendimientos en calefacción 70 °C / 60 °C (1)																			
Potencia térmica	kW	5,27	7,31	8,50	5,82	8,34	9,75	8,10	9,80	11,00	9,10	11,30	12,50	10,77	13,35	15,14	11,20	14,42	17,10
Caudal de agua lado instalación	l/h	462	641	745	510	731	855	710	860	964	798	991	1096	945	1171	1328	982	1264	1500
Pérdidas de carga lado instalación	kPa	12	21	28	10	20	26	17	24	29	10	15	18	12	17	22	16	24	33
Rendimientos en calefacción 45 °C / 40 °C (2)																			
Potencia térmica	kW	2,62	3,63	4,22	2,89	4,14	4,85	4,03	4,87	5,47	4,52	5,62	6,21	5,35	6,64	7,53	5,57	7,17	8,50
Caudal de agua lado instalación	l/h	455	631	734	502	720	842	699	846	950	786	975	1079	930	1152	1307	967	1245	1476
Pérdidas de carga lado instalación	kPa	12	21	28	10	20	26	16	24	29	10	14	18	12	17	22	15	24	33
Rendimientos en enfriamiento 7 °C / 12 °C																			
Potencia frigorífica	kW	2,68	3,69	4,25	2,91	4,13	4,79	3,92	4,89	5,50	4,27	5,34	6,14	4,29	5,00	6,91	5,77	7,32	8,60
Potencia frigorífica sensible	kW	1,94	2,73	3,18	2,07	2,98	3,49	2,99	3,76	4,30	3,20	4,05	4,72	2,97	3,78	5,68	3,80	4,87	5,78
Caudal de agua lado instalación	l/h	460	634	731	501	711	824	675	841	946	734	918	1056	738	860	1189	992	1259	1479
Pérdidas de carga lado instalación	kPa	13	22	29	12	22	28	16	24	30	10	14	18	10	12	22	15	22	30
Ventilador																			
Tipo	tipo	Centrífugo			Centrífugo			Centrífugo			Centrífugo			Centrífugo			Centrífugo		
Motor del ventilador	tipo	Inverter			Inverter			Inverter			Inverter			Inverter			Inverter		
número	n°	2			2			3			3			3			3		
Caudal de aire	m^3/h	400	600	720	400	600	720	700	930	1140	700	930	1140	700	930	1140	700	930	1140
Potencia absorbida	W	7	18	31	4	10	19	30	40	80	30	40	80	30	40	80	30	40	80
Señal 0-10V	%	50	74	90	50	74	90	56	72	90	56	72	90	56	72	90	56	72	90
Datos de sonido ventiloconvectores (3)																			
Nivel de potencia sonora	dB(A)	42,0	51,0	56,0	42,0	51,0	56,0	50,0	57,0	62,0	50,0	57,0	62,0	51,0	57,0	62,0	51,0	57,0	62,0
Nivel de presión sonora	dB(A)	34,0	43,0	48,0	34,0	43,0	48,0	42,0	49,0	54,0	42,0	49,0	54,0	43,0	49,0	54,0	43,0	49,0	54,0
Intercambiador de calor de paquete con aletas																			
Contenido de agua de le intercambiadore principal	l	1,0			1,4			1,2			1,6			1,8			2,3		
Diámetro de los racores																			
Intercambiador principal	Ø	3/4"			3/4"			3/4"			3/4"			3/4"			3/4"		

(1) Aire ambiente 20 °C b.s.; Agua (in/out) 70 °C/60 °C
(2) Aire ambiente 20 °C b.s.; Agua (in/out) 45 °C/40 °C; EUROVENT
(3) Aermec determina el valor de la potencia sonora en función de las mediciones efectuadas según la normativa UNI EN ISO 16583:15, cumpliendo con lo requerido por la Certificación Eurovent.

4 tubos

		FCZI201P			FCZI301P			FCZI401P			FCZI501P			FCZI701P			FCZI901P		
		1	2	3	1	2	3	1	2	3	1	2	3	1	2	3	1	2	3
		L	M	H	L	M	H	L	M	H	L	M	H	L	M	H	L	M	H
Rendimientos en calefacción 65 °C / 55 °C (1)																			
Potencia térmica	kW	1,02	1,35	1,60	1,80	2,18	2,56	2,21	2,65	3,12	2,59	3,34	3,73	3,66	4,29	4,94	4,73	5,63	5,72
Caudal de agua lado instalación	l/h	89	118	140	158	191	224	186	232	273	227	293	327	320	375	437	414	492	501
Pérdidas de carga lado instalación	kPa	4	8	10	16	23	30	4	6	8	6	8	10	11	14	18	8	12	12
Rendimientos en enfriamiento 7 °C / 12 °C																			
Potencia frigorífica	kW	0,89	1,28	1,60	1,68	2,17	2,65	2,20	2,92	3,60	2,68	3,69	4,25	3,92	4,89	5,50	4,29	5,00	6,91
Potencia frigorífica sensible	kW	0,71	1,05	1,33	1,26	1,65	2,04	1,59	2,14	2,67	1,94	2,73	3,18	2,99	3,76	4,30	2,97	3,78	5,68
Caudal de agua lado instalación	l/h	153	221	275	288	374	456	379	503	619	460	634	731	675	841	946	738	860	1189
Pérdidas de carga lado instalación	kPa	6	12	18	8	13	18	10	16	24	13	22	29	16	24	30	10	12	22
Ventilador																			
Tipo	tipo	Centrífugo																	
Motor del ventilador	tipo	Inverter																	
número	n°	1			2			2			2			3			3		
Caudal de aire	m^3/h	140	220	290	260	350	450	330	460	600	400	600	720	700	930	1140	700	930	1140
Potencia absorbida	W	7	8	14	5	7	13	5	10	18	7	16	31	30	40	80	30	40	80
Señal 0-10V	%	44	68	90	52	70	90	49	68	90	50	74	90	56	72	90	56	72	90
Datos de sonido ventiloconvectores (2)																			
Nivel de potencia sonora	dB(A)	35,0	46,0	51,0	34,0	41,0	48,0	37,0	44,0	51,0	42,0	51,0	56,0	50,0	57,0	62,0	51,0	57,0	62,0
Nivel de presión sonora	dB(A)	27,0	38,0	43,0	26,0	33,0	40,0	29,0	36,0	43,0	34,0	43,0	48,0	42,0	49,0	54,0	43,0	49,0	54,0
Intercambiador de calor de paquete con aletas																			
Contenido de agua de le intercambiadore principal	l	0,5			0,8			1,0			1,0			1,2			1,8		
Contenido de agua en el intercambiador secundario	l	0,2			0,3			0,3			0,3			0,4			0,7		
Diámetro de los racores																			
Intercambiador principal	Ø	1/2"			3/4"			3/4"			3/4"			3/4"			3/4"		
Intercambiador secundario	Ø	1/2"																	

(1) Aire ambiente 20 °C b.s.; Agua (in/out) 65 °C/55 °C; EUROVENT
(2) Aermec determina el valor de la potencia sonora en función de las mediciones efectuadas según la normativa UNI EN ISO 16583:15, cumpliendo con lo requerido por la Certificación Eurovent.

DATOS DE RENDIMIENTO DE LAS UNIDADES CON PREVALENCIA (EUROVENT CERTIFICADO FCP-H)

2 tubos

		FCZI200P			FCZI250P			FCZI300P			FCZI350P			FCZI400P			FCZI450P			FCZI500P			FCZI550P		
		1	2	3	1	2	3	1	2	3	1	2	3	1	2	3	1	2	3	1	2	3	1	2	3
		L	M	H	L	M	H	L	M	H	L	M	H	L	M	H	L	M	H	L	M	H	L	M	H
Rendimientos en calefacción 70 °C / 60 °C (1)																									
Potencia térmica	kW	1,81	3,16	3,34	2,01	3,40	3,62	3,08	4,83	5,23	3,32	5,43	5,83	3,96	5,85	6,34	4,10	6,44	6,96	5,39	7,28	7,63	5,92	8,37	8,71
Caudal de agua lado instalación	l/h	156	272	287	173	292	311	265	415	450	285	467	502	341	503	545	353	554	599	464	626	656	509	720	749
Pérdidas de carga lado instalación	kPa	6	13	16	7	17	19	7	14	16	7	17	19	9	17	19	5	12	13	12	22	23	11	20	21
Rendimientos en calefacción 45 °C / 40 °C (2)																									
Potencia térmica	kW	0,90	1,57	1,66	1,00	1,69	1,80	1,53	2,40	2,60	1,65	2,70	2,90	1,97	2,91	3,15	2,04	3,20	3,46	2,68	3,62	3,79	2,94	4,16	4,33
Caudal de agua lado instalación	l/h	155	270	288	172	291	308	263	413	447	284	464	499	339	501	542	351	550	595	461	623	652	506	715	745
Pérdidas de carga lado instalación	kPa	6	13	16	7	17	19	7	14	16	7	17	19	9	17	19	5	12	13	12	22	23	11	20	21
Rendimientos en enfriamiento 7 °C / 12 °C																									
Potencia frigorífica	kW	0,80	1,37	1,45	0,95	1,67	1,76	1,40	2,38	2,53	1,66	2,70	2,88	2,03	2,98	3,21	2,22	3,28	3,55	2,73	3,68	3,84	2,97	4,15	4,31
Potencia frigorífica sensible	kW	0,63	1,13	1,20	0,70	1,29	1,37	1,10	1,82	1,94	1,15	1,94	2,07	1,45	2,18	2,36	1,54	2,35	2,56	1,98	2,73	2,85	2,11	2,98	3,12
Caudal de agua lado instalación	l/h	138	236	249	163	287	303	241	409	435	285	464	495	349	512	552	382	564	610	469	633	660	511	714	741
Pérdidas de carga lado instalación	kPa	5	13	16	8	17	19	7	14	16	9	17	19	9	17	19	8	12	13	13	22	23	12	20	21
Ventilador																									
Tipo	tipo	Centrífugo																							
Motor del ventilador	tipo	Inverter																							
número	n°	1			1			2			2			2			2			2			2		
Caudal de aire	m^3/h	123	240	257	123	240	257	225	390	424	225	390	424	300	470	515	300	470	515	410	600	630	410	600	630
Presión estática útil	Pa	13	50	57	13	50	57	16	50	59	16	50	53	20	50	60	20	50	56	23	50	55	23	50	55
Potencia absorbida	W	7	27	31	7	27	31	10	11	40	10	30	40	14	38	48	14	38	48	18	50	60	18	50	60
Señal 0-10V	%	43	84	90	43	84	90	48	83	90	48	83	90	52	82	90	52	82	90	58	85	90	58	85	90
Datos sonoros de los ventiloconvectores canalizados (3)																									
Nivel de potencia sonora (inlet + radiated)	dB(A)	37,0	57,0	59,0	37,0	57,0	59,0	36,0	50,0	53,0	36,0	50,0	53,0	43,0	53,0	55,0	43,0	53,0	55,0	45,0	56,0	57,0	45,0	56,0	57,0
Nivel de potencia sonora (outlet)	dB(A)	33,0	53,0	55,0	33,0	53,0	55,0	32,0	47,0	49,0	32,0	47,0	49,0	39,0	49,0	52,0	39,0	49,0	52,0	42,0	52,0	52,0	42,0	52,0	52,0
Intercambiador de calor de paquete con aletas																									
Contenido de agua de le intercambiadore principal	l	0,5			0,7			0,8			1,0			1,0			1,4			1,0			1,4		
Diámetro de los racores																									
Intercambiador principal	Ø	1/2"			1/2"			3/4"			3/4"			3/4"			3/4"			3/4"			3/4"		

		FCZI700P			FCZI750P			FCZI900P			FCZI950P		
		1	2	3	1	2	3	1	2	3	1	2	3
		L	M	H	L	M	H	L	M	H	L	M	H
Rendimientos en calefacción 70 °C / 60 °C (1)													
Potencia térmica	kW	5,33	8,34	8,88	6,17	9,52	10,15	6,58	11,15	11,87	6,68	11,63	12,66
Caudal de agua lado instalación	l/h	468	732	779	541	835	890	566	958	1021	574	1000	1088
Pérdidas de carga lado instalación	kPa	8	17	20	5	11	12	5	13	14	6	17	19
Rendimientos en calefacción 45 °C / 40 °C (2)													
Potencia térmica	kW	2,67	4,15	4,40	2,46	4,69	5,00	3,27	5,54	5,90	3,32	5,78	6,29
Caudal de agua lado instalación	l/h	460	720	767	418	806	860	562	953	1015	571	994	1082
Pérdidas de carga lado instalación	kPa	8	18	20	3	11	12	5	13	14	6	17	19
Rendimientos en enfriamiento 7 °C / 12 °C													
Potencia frigorífica	kW	2,20	4,00	4,30	2,60	4,41	4,70	2,81	4,80	5,20	3,58	6,00	6,46
Potencia frigorífica sensible	kW	1,71	3,00	3,20	1,90	3,30	3,50	2,10	3,60	3,90	2,33	3,94	4,27
Caudal de agua lado instalación	l/h	378	688	739	447	760	818	483	825	894	616	1032	1111
Pérdidas de carga lado instalación	kPa	7	18	20	4	11	12	5	13	14	7	17	19
Ventilador													
Tipo	tipo	Centrífugo											
Motor del ventilador	tipo	Inverter											
número	n°	3			3			3			3		
Caudal de aire	m^3/h	405	730	799	405	730	799	405	730	799	405	730	799
Presión estática útil	Pa	15	50	60	15	50	60	15	50	60	15	50	60
Potencia absorbida	W	21	61	78	21	61	78	21	61	78	21	61	78
Señal 0-10V	%	46	82	90	46	82	90	45	84	90	45	84	90
Datos sonoros de los ventiloconvectores canalizados (3)													
Nivel de potencia sonora (inlet + radiated)	dB(A)	41,0	55,0	58,0	41,0	55,0	58,0	44,0	55,0	58,0	44,0	55,0	58,0
Nivel de potencia sonora (outlet)	dB(A)	36,0	51,0	54,0	36,0	51,0	54,0	40,0	51,0	54,0	40,0	51,0	54,0
Intercambiador de calor de paquete con aletas													
Contenido de agua de le intercambiadore principal	l	1,2			1,6			1,8			2,3		
Diámetro de los racores													
Intercambiador principal	Ø	3/4"											

(1) Aire ambiente 20 °C b.s.; Agua (in/out) 70 °C/60 °C
(2) Aire ambiente 20 °C b.s.; Agua (in/out) 45 °C/40 °C; EUROVENT
(3) Aermec determina el valor de la potencia sonora en función de las mediciones efectuadas según la normativa UNI EN ISO 16583:15, cumpliendo con lo requerido por la Certificación Eurovent.

4 tubos

		FCZI201P			FCZI301P			FCZI401P			FCZI501P			FCZI701P			FCZI901P		
		1	2	3	1	2	3	1	2	3	1	2	3	1	2	3	1	2	3
		L	M	H	L	M	H	L	M	H	L	M	H	L	M	H	L	M	H
Rendimientos en calefacción 65 °C / 55 °C (1)																			
Potencia térmica	kW	0,94	1,42	1,49	1,60	2,34	2,47	1,99	2,69	2,85	2,62	3,59	3,45	2,99	3,70	3,92	3,17	5,09	5,47
Caudal de agua lado instalación	l/h	81	122	128	138	201	212	171	231	245	225	309	297	257	318	337	273	438	470
Pérdidas de carga lado instalación	kPa	4	9	9	6	12	13	4	7	8	6	9	9	8	12	13	4	10	11
Rendimientos en enfriamiento 7 °C / 12 °C																			
Potencia frigorífica	kW	0,80	1,37	1,45	1,40	2,38	2,53	2,03	2,98	3,21	2,73	3,68	3,84	2,20	4,00	4,30	2,80	4,80	5,24
Potencia frigorífica sensible	kW	0,63	1,13	1,20	1,10	1,82	1,94	1,45	2,18	2,36	1,98	2,73	2,85	1,71	3,00	3,20	2,10	3,60	3,90
Caudal de agua lado instalación	l/h	138	236	249	241	409	435	349	512	552	469	633	660	378	688	739	482	825	901
Pérdidas de carga lado instalación	kPa	5	14	16	7	15	17	9	13	20	13	23	25	6	18	20	5	12	13
Ventilador																			
Tipo	tipo	Centrífugo																	
Motor del ventilador	tipo	Inverter																	
número	n°	1			2			2			2			3			3		
Caudal de aire	m^3/h	123	240	257	225	390	424	300	470	515	410	600	630	405	730	799	405	730	799
Presión estática útil	Pa	13	50	57	16	50	59	20	50	60	23	50	55	15	50	60	15	50	60
Potencia absorbida	W	7	27	31	10	31	40	14	38	58	18	50	60	21	61	78	21	61	78
Señal 0-10V	%	43	84	90	48	83	90	52	82	90	58	85	90	46	82	90	45	84	90
Datos sonoros de los ventiloconvectores canalizados (2)																			
Nivel de potencia sonora (inlet + radiated)	dB(A)	37,0	57,0	59,0	36,0	50,0	53,0	43,0	53,0	55,0	45,0	56,0	57,0	41,0	55,0	58,0	41,0	55,0	58,0
Nivel de potencia sonora (outlet)	dB(A)	33,0	53,0	55,0	32,0	47,0	49,0	39,0	49,0	52,0	42,0	52,0	52,0	36,0	51,0	54,0	36,0	51,0	54,0
Intercambiador de calor de paquete con aletas																			
Contenido de agua de le intercambiadore principal	l	0,5			0,8			1,0			1,0			1,2			1,8		
Contenido de agua en el intercambiador secundario	l	0,2			0,3			0,3			0,3			0,4			0,7		
Diámetro de los racores																			
Intercambiador principal	Ø	1/2"			3/4"			3/4"			3/4"			3/4"			3/4"		
Intercambiador secundario	Ø	1/2"																	

(1) Aire ambiente 20 °C b.s.; Agua (in/out) 65 °C/55 °C; EUROVENT
(2) Aermec determina el valor de la potencia sonora en función de las mediciones efectuadas según la normativa UNI EN ISO 16583:15, cumpliendo con lo requerido por la Certificación Eurovent.

DIMENSIONES

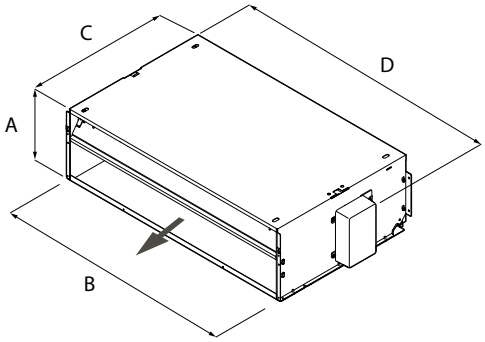

		FCZI200P	FCZI200PAF	FCZI250P	FCZI250PAF	FCZI300P	FCZI300PAF
Dimensiones y pesos							
A	mm	216	-	216	-	216	-
B	mm	522	-	522	-	753	-
C	mm	453	-	453	-	453	-
D	mm	562	-	562	-	793	-
Peso neto	kg	12,0	-	14,0	-	14,0	-

		FCZI350P	FCZI400P	FCZI400PAF	FCZI450P	FCZI500P	FCZI500PAF
Dimensiones y pesos							
A	mm	216	216	-	216	216	-
B	mm	753	973	-	973	973	-
C	mm	453	453	-	453	453	-
D	mm	793	1013	-	1013	1013	-
Peso neto	kg	16,0	20,0	-	22,0	23,0	-

		FCZI550P	FCZI550PAF	FCZI700P	FCZI700PAF	FCZI750P	FCZI750PAF
Dimensiones y pesos							
A	mm	216	-	216	-	216	-
B	mm	973	-	1122	-	1122	-
C	mm	453	-	453	-	453	-
D	mm	1013	-	1147	-	1147	-
Peso neto	kg	24,0	-	29,0	-	31,0	-

		FCZI900P	FCZI900PAF	FCZI950P	FCZI950PAF	Pre_acc
Dimensiones y pesos						
A	mm	216	-	216	-	-
B	mm	1122	-	1122	-	-
C	mm	558	-	558	-	-
D	mm	1147	-	1147	-	-
Peso neto	kg	32,0	-	32,0	-	-

		FCZI201P	FCZI202P	FCZI301P	FCZI302P	FCZI401P	FCZI402P
Dimensiones y pesos							
A	mm	216	216	216	216	216	216
B	mm	522	522	753	753	973	973
C	mm	453	453	453	453	453	453
D	mm	562	562	793	793	1013	1013
Peso neto	kg	13,0	14,0	15,0	16,0	21,0	22,0

		FCZI501P	FCZI502P	FCZI701P	FCZI702P	FCZI901P
Dimensiones y pesos						
A	mm	216	216	216	216	216
B	mm	973	973	1122	1122	1122
C	mm	453	453	453	453	558
D	mm	1013	1013	1147	1147	1147
Peso neto	kg	23,0	24,0	30,0	31,0	32,0

Aermec se reserva el derecho de efectuar, en cualquier momento, todas las modificaciones que considere necesarias para mejorar el producto, modificando eventualmente los datos técnicos correspondientes.

Aermec S.p.A.
Via Roma, 996 - 37040 Bevilacqua (VR) - Italia
Tel. 0442633111 - Telefax 044293577
www.aermec.com